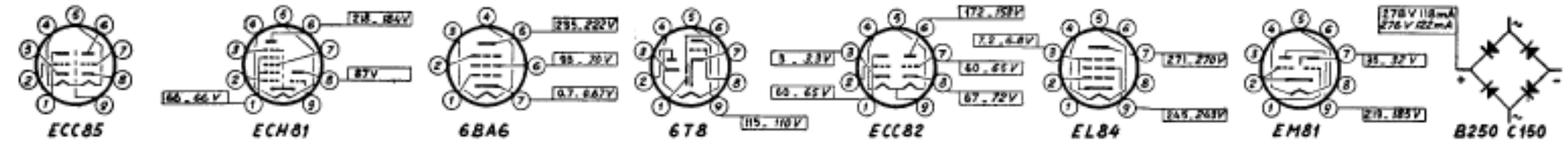

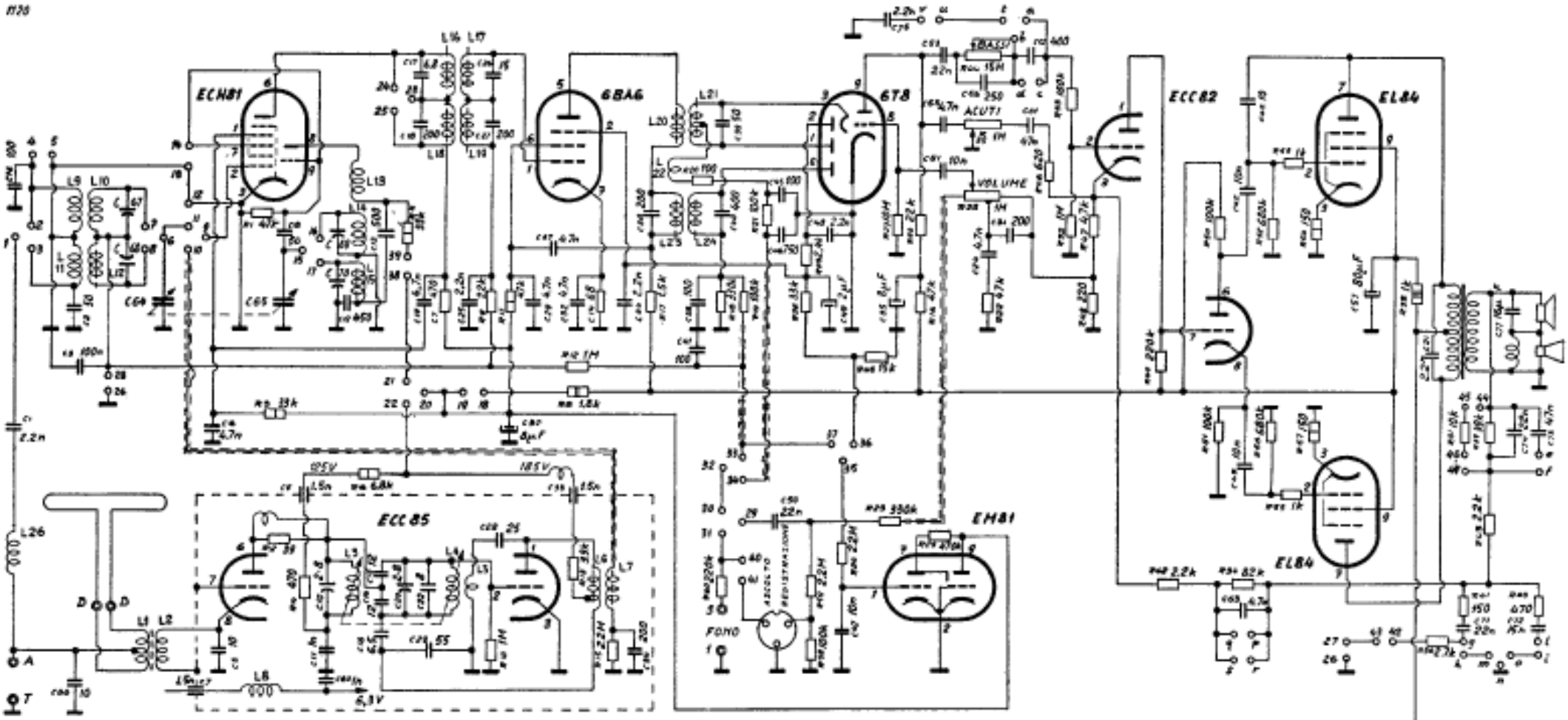

SPENTO	REGISTRI		FONO	MEDIE	CORTE	MF
139 1	1a r1	1 v1	119 421	1 71	1 211	137 331
138 2	1b s1	1p u1	118 431	140 61	15 291	135 321
	1c t1	1q t1	147	141 81	14 415 221	134 341
			146		416	132
148 481	1e	1 m1	1 301	12 161	124 1 1	127 10 111
149 491	1f a1	1n n1	291	13 151	123 141	126 91
	1i b1	1o o1	311	13 171	125 131	128 101

F.I. MA 470 Kz
F.I. MF 10,7 Mz

● CONTATTI UTILI
○ CONTATTI CASUALI

le tensioni indicate in verticale sono relative al funzionamento in MA quelle in corsivo a MF

I valori resistivi e capacitivi sono rispettivamente in Ω e pF salvo indicazioni specifiche

CONTATTI GAMMA	1 2	1 3	4 5	6 7	8 9	9 10	11 12	13 14	15 16	16 17	18 19	20 21	21 22	23 24	25 26	26 27	28 29	29 30	30 31	32 33	34 35	35 36	37 38	39 40	41 42	43 44	45 46	47 48
MF	●		●	○			○	●	○		●		●		●		●	●			●	●		○		○		●
OC	●			●			●		●		●	●		●		●		●		●		●	●	●	●	●	●	●
OM		●			●		●		●	●	●	●		●		●		●		●		●	●	○	●	●	●	●
FONO	○						○		○		○		○		○				●	○		○	○			○		●
RM		○			○		○			○		○		○					●					●	●			●

CONTATTI REGISTRI	a b	b c	c d	e f	g h	i l	m n	n o	o p	r s	v u
1+ 24ORCHES	●		●		●			●	●		●
1+ 24NI FI	●				●		●			●	●
1+ 24JAZZ		●	●	●		●		●	●		
1+ 24VOCE		●		●		●	●				●
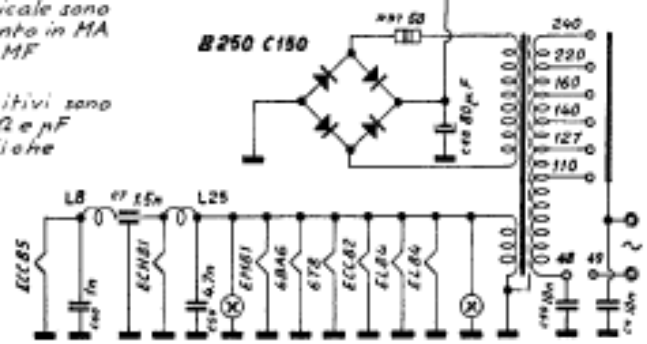
1/2 W
1 W
2 W
3 W